FOR YEARS TO COME

freggia

PIANO DI COTTURA

BUILT-IN HOB

ВАРОЧНАЯ ПОВЕРХНОСТЬ

ВАРИЛЬНА ПОВЕРХНЯ

PŁYTA DO ZABUDOWY

Istruzioni per l`uso
User manual
Руководство пользователя
Керівництво з експлуатації
Instrukcja obsługi

HCE32E1

IT

Grazie per aver acquistato un piano cottura della nostra societa Freggia. Si prega di leggere attentamente il presente libretto istruzioni, in quanto fornisce importanti indicazioniriguardanti la sicurezza di installazione, d`uso e di manutenzione del piano di cottura.

Conservarlo per ogni ulteriore consultazione.

EN

Thank you for purchasing Freggia built-in hob. Please carefully read the user manual, as it contains the instructions for the safe installation, operation and maintenance of the built-in hob.

Save it for future use.

RU

Благодарим инструкции по безопасной установке, эксплуатации и обслуживанию варочной поверхности.

Сохраните его для использования в будущем.

UA

Дякуємо Вам за те, що Ви придбали варильну поверхню компанії Freggia. Будь ласка, уважно прочитайте керівництво з експлуатації, бо в ньому містяться інструкції з безпечної установки, експлуатації та обслуговування варильної поверхні.

Зберігайте його для подальшого використання.

PL

Dziękujemy Państwu za dokonanie zakupu płyty do zabudowy marki Freggia. Prosimy o uważne zapoznanie się z instrukcją obsługi, gdyż zawiera ona wskazowki dotyczące bezpiecznej instalacji, eksploatacji i obsługi płyty.

Zalecamy zachowanie jej do wykorzystania w przyszłości, jak rownież zapisanie nazwy modelu i numeru seryjnego Państwa urządzenia.

ОБЩИЕ РЕКОМЕНДАЦИИ ПО ИСПОЛЬЗОВАНИЮ

Внимательно прочтите это руководство, так как в нем даны важные указания по безопасности установки, эксплуатации и техобслуживания. Храните это руководство для обращения к нему в дальнейшем. Все операции по монтажу/замене (электропроводка) должны выполняться квалифицированным персоналом в соответствии с действующими нормативами.

ПРЕДУПРЕЖДЕНИЯ ПО ТЕХНИКЕ БЕЗОПАСНОСТИ

Рекомендуется пользоваться посудой с плоским дном и диаметром, равным или слегка превышающим зону нагрева. Не пользуйтесь посудой с шершавым дном, так как она может поцарапать варочную панель (рис. 3). Детям и лицам, нуждающимся в присмотре, запрещается пользоваться данным электроприбором. Следите за тем, чтобы дети не играли с варочной панелью.

Внимание!

- **Предотвращайте выплескивание жидкости, вовремя убавляя мощность нагрева при кипячении или разогреве жидкостей.**
- **Не оставляйте зоны нагрева включенными без посуды или со стоящими на них пустыми кастрюлями и сковородками.**
- **Закончив приготовление пищи, выключите соответствующую зону нагрева по процедуре, описанной далее.**

Внимание!

- **При чистке не используйте пар.**
- **Если панель треснула, отключите электроприбор во избежание поражения электротоком.**
- **Электроприбор не рассчитан на использование детьми или недееспособными лицами без присмотра.**
- **Не разрешайте детям играть с электроприбором.**
- **Электроприбор не должен включаться посредством внешнего таймера или отдельного пульта дистанционного управления.**

Данный электроприбор имеет маркировку соответствия Европейской Директиве 2002/96/EC, «Утилизация электрических и электронных изделий (WEEE)». Проследите, чтобы по окончании срока службы данный электроприбор был сдан в утиль. Этим вы поможете сохранить окружающую среду.

Символ на электроприборе или в прилагаемой к нему документации означает, что он не должен рассматриваться как бытовые отходы, а должен быть сдан в специальный центр утилизации, занимающийся переработкой электрических и электронных приборов согласно местным нормативам по утилизации отходов. За дополнительными сведениями по использованию и утилизации данного электроприбора обращайтесь в местное отделение сбора домашних бытовых приборов или в магазин, в котором он был приобретен.

ИНСТРУКЦИЯ ПО УСТАНОВКЕ

Данное руководство предназначено для квалифицированного монтажника, здесь приведены указания по монтажу, настройке и обслуживанию в соответствии с действующим законодательством и нормами. Если непосредственно под варочной поверхностью из стеклокерамики устанавливается встроенный духовой шкаф или иные теплоизлучающие приборы, то НЕОБХОДИМО ПРАВИЛЬНО ИЗОЛИРОВАТЬ ЭТИ ПРИБОРЫ (духовку) ОТ ПАНЕЛИ ИЗ СТЕКЛОКЕРАМИКИ. Тепло, образуемое духовкой, при замере на правой стороне панели не должно превышать 60°C. Несоблюдение данной предосторожности может привести к сбоям в работе системы СЕНСОРНОГО УПРАВЛЕНИЯ TOUCHCONTROL.

РАЗМЕЩЕНИЕ

Электроприбор предназначен для встраивания в рабочую поверхность, как показано на отдельном рисунке. Нанесите герметик по всему периметру (размеры для резки рис. 1B). Закрепите электроприбор на рабочей поверхности 4 кронштейнами, входящими в комплект поставки; учитывайте толщину рабочей поверхности (рис. 1A). Если стеклокерамическая варочная поверхность устанавливается над духовым шкафом, то необходимо смонтировать разделительную панель, соблюдая указанные размеры (рис. 1C). В этом нет необходимости, если электроприбор устанавливается в отдельной секции, без духового шкафа.

ПОДКЛЮЧЕНИЕ К ЭЛЕКТРОСЕТИ

Перед подключением к электросети проверьте следующее:

- электрический провод заземления должен быть на 2 см длиннее других проводов;
- характеристики оборудования должны соответствовать значениям на паспортной табличке, расположенной в нижней части электроприбора;
- оборудование должно быть оснащено эффективным заземлением, соответствующим нормам и положениям действующего законодательства.

Заземление электроприбора обязательно согласно законодательству. В случае если электроприбор не оснащен кабелем, используйте тип **H05V2V2-F** для мощности до 6400 Вт. Площадь поперечного сечения кабеля кабеля должно составлять минимум 2,5 мм^2, а для более высокой мощности – 4 мм^2.

Температура провода электропитания ни в одной точке не должна превышать на 50 градусов температуру помещения. Оборудование предназначено для постоянного подключения к электросети, поэтому необходимо установить многоконтактный разъединитель с минимальным расстоянием между контактами 3 мм, соответствующий нагрузке, указанной на паспортной табличке, и действующим нормативам (желто-зеленый провод заземления не должен прерываться коммутатором). По завершении монтажа электроприбора многоконтактный разъединитель должен быть легкодоступным.

ЭКСПЛУАТАЦИЯ И УХОД

ЭКСПЛУАТАЦИЯ:

Используйте систему сенсорного управления, выбирая нужные вам значения, учитывая, что чем больше значение, тем больше температура нагрева.

- **УПРАВЛЕНИЯ** (Рис.1):

A = Сенсорная кнопка **ВКЛ/ВЫКЛ**

B = Сенсорная кнопка (-)

C = Сенсорная кнопка (+)

D = Сенсорная кнопка выбора зоны нагрева

E = Дисплей выбора зоны нагрева (**R1**-**R2**)

ЭКСПЛУАТАЦИЯ И УХОД

- Прибор можно включить, нажимая на сенсорную кнопку запуска **A** (**ВКЛ/ВЫКЛ**). ▬ появляется на всех дисплеях на 10 секунд. Если в течение 10 секунд не производится никаких операций, варочная панель выключается.
- Варочную панель можно выключить нажатием главной сенсорной кнопки запуска **A** (**ВКЛ/ВЫКЛ**), за чем последуют несколько звуковых сигналов БИП.
- Чтобы включить определенную зону нагрева, нажать сенсорную кнопку **D**, каждый раз при нажатии сенсорной кнопки **D** дисплей **E** начинает мигать, начиная от зоны нагрева внизу слева (**R1**-**R2**) и продолжая смещаться по часовой стрелке (рис.6).
- При помощи сенсорных кнопок **C (+)** или **B (-)** можно отрегулировать нужный уровень мощности.
- Нажимая на сенсорную кнопку **C (+)**, на дисплее отобразится уровень мощности 1, а нажимая на сенсорную кнопку **B (-)**, на дисплее отобразится уровень мощности 9.
- По окончании этой операции можно производить настройку температуры при помощи сенсорных кнопок **C (+)** или **B (-)**.
- По достижении желаемого уровня мощности, при кратком нажатии на сенсорную кнопку **D**, дисплей перестанет мигать и начнется стадия приготовления пищи, или же, если не происходит нажатие сенсорной кнопки **D**, через 10 секунд в любом случае начнется стадия приготовления пищи.
- Чтобы отключить определенную зону нагрева, выбрать ее при помощи сенсорной кнопки **D**, нажать одновременно сенсорные кнопки **C (+)** и **B (-)**, или же нажать сенсорную кнопку **B (-)** до тех пор, пока на дисплее нужной зоны не появится 0.

- **ВЫБОР ДВУХКОНТУРНОЙ ЗОНЫ НАГРЕВА (ЕСЛИ ИМЕЕТСЯ).**
  - Выбрать нужную зону нагрева при помощи сенсорной кнопки D и установить желаемый уровень мощности при помощи сенсорных кнопок **C (+)** или **B (-)**.
  - Кратко нажать сенсорную кнопку запуска **A** (**ВКЛ/ВЫКЛ**), за этим последует двойной звуковой сигнал БИП, который предупреждает, что операция по включению двухконтурной зоны успешно завершена.
  - До тех пор, пока будет включена двухконтурная зона нагрева, на дисплее будут поочередно отображаться уровень мощности, напр.: 7 и символ ⊡.
  - Чтобы отключить только наружную часть зоны нагрева, выбрать ее при помощи сенсорной кнопки **D**.

Краткое нажатие сенсорной кнопки запуска **A** (ВК Л/ ВЫКЛ), с последующим двойным звуковым сигналом БИП, прерывает работу и на дисплее не чередуются уровень мощности, напр.: 7 и символ ⊡, теперь останется включенной только внутренняя часть двухконтурной зоны нагрева.

- **ФУНКЦИЯ БЛОКИРОВКИ:**

Внимание!
Чтобы активировать Функцию блокировки, необходимо, чтобы была включена варочная панель и задействована хотя бы одна зона нагрева.

Чтобы предотвратить использование варочной поверхности детьми или людьми, нуждающимися в присмотре, можно заблокировать все функции, нажав на сенсорную кнопку **C (+)** на несколько секунд, пока на дисплее не появится на несколько мгновений символ 🔒, за которым последует звуковой сигнал БИП.

- Если варочная панель включена и активирована функция блокировки, то никакие установки варочной панели невозможно изменить, только сенсорная кнопка **A** (**ВКЛ/ ВЫКЛ**) остается в действии.
- Чтобы отключить функцию блокировки, повторно нажать на сенсорную кнопку **C (+)**, на дисплее на несколько мгновений появится символ **I I**, за которым последует звуковой сигнал БИП.

Внимание!
Если варочная панель выключается, когда функция блокировки еще не отключена, то все настройки остаются в памяти, поэтому, при последующем включении варочной панели на дисплее появится символ 🔒. Чтобы изменить настройки варочной панели, отключить функцию блокировки.

ЭКСПЛУАТАЦИЯ И УХОД

- **HEAT UP (БЫСТРЫЙ НАГРЕВ):**

Функция "**Heat up**" (Быстрое разогревание) позволяет поддерживать зону нагрева при максимальной температуре в течение определённого периода времени, после чего тем- пература снижается до заданного пониженного значения. Чтобы активировать функцию **Heat up** (быстрый нагрев), при помощи сенсорной кнопки **D** выбрать нужную зону нагрева и установить ее на 9, нажать сенсорную кнопку **C (+)**, на дисплее (рядом с 9) появится знак десятичного раз- делителя (•), что означает, что функция **Heat up** (быстрый нагрев) активирована.

В течение последующих 10 секунд необходимо выбрать желаемый уровень мощности (от 1 до 8). При выборе уровня мощности 9, функция отменяется.

Чтобы отключить функцию **Heat up** (быстрый нагрев), при помощи сенсорной кнопки **D** выбрать ранее заданную зону нагрева, нажать сенсорную кнопку **C (+)** до тех пор, пока не будет установлено значение 9 и на дисплее не исчезнет знак десятичного разделителя (•).

Когда включена функция **Heat up** (быстрый нагрев), можно увеличить ранее заданную температуру нажатием кнопки **C (+)**.

Когда выбранная зона нагрева разогревается до установленной температуры, функция **Heat up** (быстрый нагрев) автоматически отключается, подавая звуковой сигнал БИП. Зона нагрева продолжит работу на заданном уровне мощности.

- **ФУНКЦИЯ ОСТАТОЧНОГО ТЕПЛА:**
    - Когда выключают зону нагрева, переводя выключатель в положение **ВЫКЛ**, если температура поверхности стекла превышает 65°, на дисплее **E** загорается световой индикатор.
    1. Если другие зоны нагрева все еще в действии, на дисплее отображается строчная буква .
    2. Когда прибор переводится в положение ВЫКЛ, на дисплее отображается заглавная буква .

УХОД

Удалите возможные остатки пищи и капли жира с поверхности варочной панели, используя специальный скребок, поставляемый в комплекте (рис. 3). Как можно лучше очистите зону нагрева, используя специальные средства по уходу и бумажную салфетку, затем сполосните водой и вытрите чистой тканью. При помощи специального скребка немедленно удалите с зоны нагрева варочной поверхности возможные остатки алюминиевой фольги или пластмассу, попавшие туда случайно и расплавившиеся, а также остатки сахара и пищи с высоким содержанием сахара. Это поможет избежать повреждения поверхности варочной панели.

Ни в коем случае не используйте абразивные губки или едкие химические чистящие средства, например, аэрозоли для чистки духовки или пятновыводители.

При возникновении неисправности, прежде чем звонить в отдел послепродажного обслуживания, рекомендуется воспользоваться следующими советами и инструкциями в таблице.

- Если варочная панель не функционирует, убедиться в отсутствии сбоя электропитания.
- Если варочная панель отключилась во время нормальной эксплуатации, убедиться в отсутствии каких-либо предметов на кнопках Сенсорного Управления. В случае необходимости, удалить предметы и повторно подключить панель.

КОДЫ ОШИБОК

Код ошибки	Возможные причины	Устранение ошибки
F0	Ошибка программного обеспечения Сенсорного Управления.	Выполнить процедуру "ПУСКОВАЯ КАЛИБРОВКА СЕНСОРНОГО УПРАВЛЕНИЯ". В случае повторения неисправности, обратиться на горячую линию технической поддержки.
Fc	Зона Сенсорного Управления чрезмерно нагрета, произошло отключение всех варочных зон нагрева.	Дождаться снижения температуры. Режим стадии приготовления будет восстановлен автоматически при достижении рабочего значения температуры.
Ft **FE**	Датчик управления температурой Сенс. Управл. возможно повреждён.	Дождаться снижения температуры. Если сообщение повторяется, даже когда температура достигает показателя окружающей среды, обратиться на горячую линию технической поддержки.
FL	Превышены предельные значения освещения при калибровке сенсоров.	Отключить источники освещения (н-р, галогеновые лампы), которые могут создавать помехи во время этапа калибровки. Затем выполнить процедуру "ПУСКОВАЯ КАЛИБРОВКА СЕНСОРНОГО УПРАВЛЕНИЯ".
FJ **FU** **FA** **FC**	Ошибки программного обеспечения.	Указанные ошибки являются следствием автодиагностики программного обеспечения. Предупреждение исчезает, когда система возвращается к допустимым значениям параметров. В случае повторения неисправности, обратиться на горячую линию технической поддержки.
Fr	Автонастройка реле.	Выполнить процедуру "ПУСКОВАЯ КАЛИБРОВКА СЕНСОРНОГО УПРАВЛЕНИЯ". В случае повторения неисправности, обратиться на горячую линию технической поддержки.

ПУСКОВАЯ КАЛИБРОВКА СЕНСОРНОГО УПРАВЛЕНИЯ

1. Отключить варочную панель от электросети.
2. Подождать 15 секунд и снова подсоединитеь её к электросети.
3. На дисплее в течение 2 секунд появятся цифры.
4. Когда цифры исчезнут, нажать на кнопку ON/OFF (ВКЛ/ВЫКЛ) (данное первое касание должно выполняться без использования перчаток и чистыми руками).

Ремонтные работы должны выполняться квалифицированными мастерами авторизованных СЦ.

В случае выполнения ремонтных работ не квалифицированным персоналом это может привести к возникновению серьезных рисков для вашего здоровья и имущества.

ПРОИЗВОДИТЕЛЬ НЕ НЕСЕТ НИКАКОЙ ОТВЕТСТВЕННОСТИ ЗА УЩЕРБ, ВЫЗВАННЫЙ НЕСОБЛЮДЕНИЕМ ВЫШЕПРИВЕДЕННЫХ УКАЗАНИЙ.

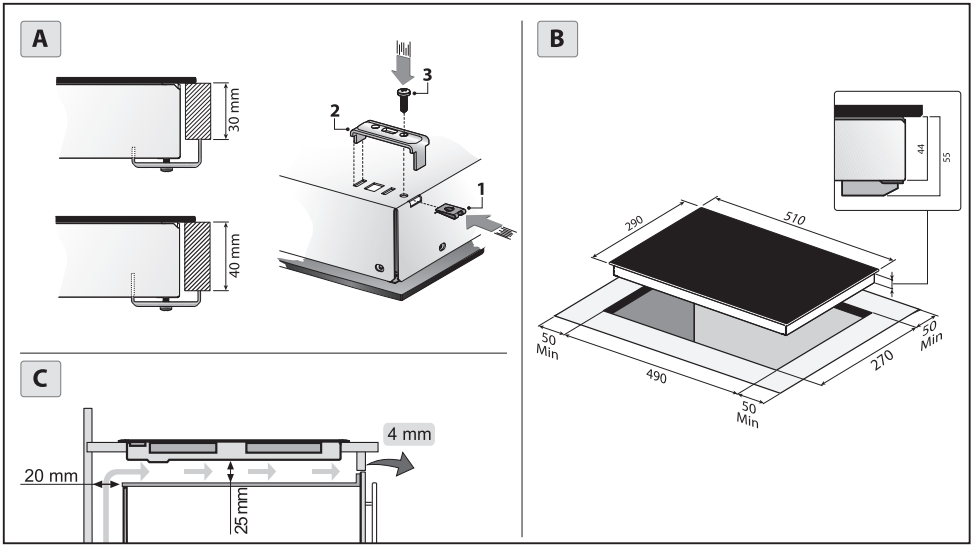

Рис. 1

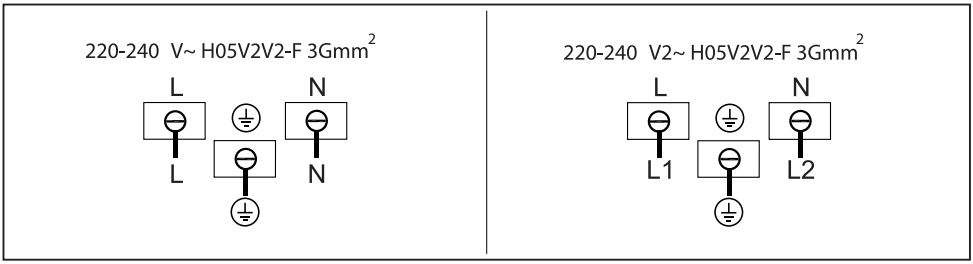

Рис. 2

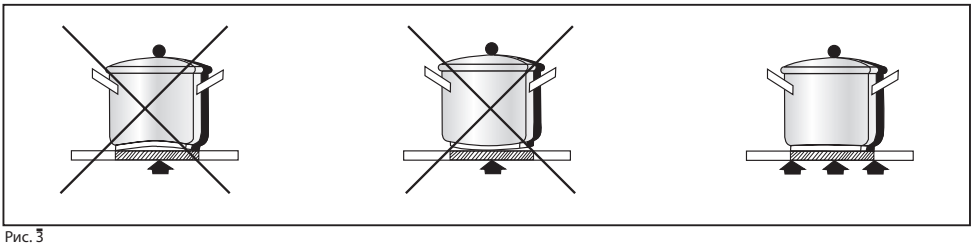

Рис. 3

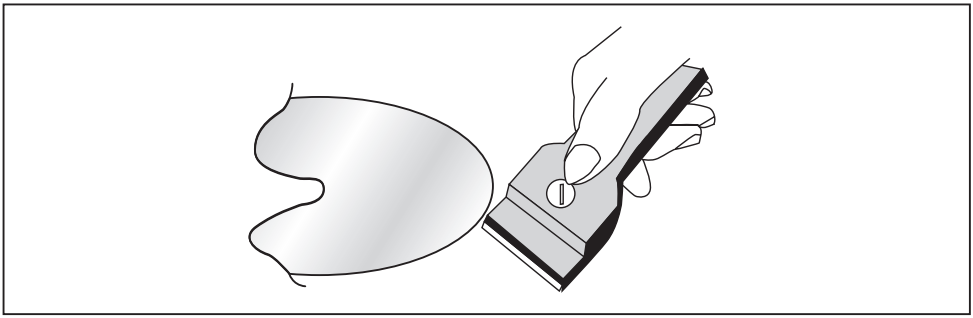

Рис. 4

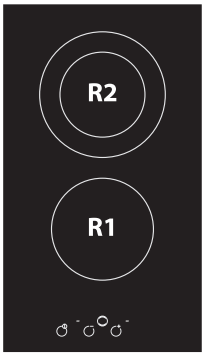

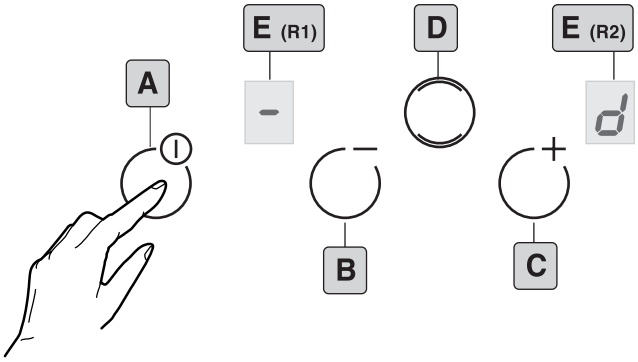

Рис. 5

ЗАГАЛЬНІ ВІДОМОСТІ

Уважно прочитайте це керівництво, бо в ньому дані важливі вказівки щодо безпеки встановлення, експлуатації та техобслуговування. Зберігайте це керівництво для того, щоб звернутися до нього в подальшому. Всі операції з монтажу/заміни (електропроводка) мають бути виконані кваліфікованім персоналом відповідно до чинних нормативів.

ЗАУВАЖЕННЯ ЩОДО ТЕХНІКИ БЕЗПЕКИ

Рекомендовано користуватися посудом із пласким дном и діаметром, що рівний або дещо перевищує зону нагрівання. Не користуйтеся посудом із шершавим дном, бо вона може подряпати варильну панель (мал. 3). Дітям та особам, які потребують догляду, заборонено користуватися цим електроприладом. Слідкуйте за тим, щоб діти не бавилися із варильною панеллю.

Важливо!

- **Запобігайте випліскуванню рідини, вчасно зменшуючи потужність нагріву під час кип'ятіння чи розігріву рідин.**
- **Не залишайте конфорки ввімкненими без посуду чи з порожніми каструлями та сковородами, що стоять на них.**
- **Закінчивши приготування їжі, вимкніть відповідну конфорку за процедурою, описаною далі.**

Увага!

- **Під час чищення не використовуйте пару.**
- **Якщо панель тріснула, вимкніть електроприлад для запобігання ураження електрострумом.**
- **Електроприлад не розрахований на використання дітьми або недієздатними особами без нагляду.**
- **Не дозволяйте дітям бавитися з електроприладом.**
- **Електроприлад не має запускатися в роботу завдяки зовнішньому таймеру чи окремому пульту дистанційного керування.**

Цей електроприлад має маркування відповідності Європейській Директиві 2002/96/ЕС, «Утилізація електричних та електронних виробів (WEEE)». Переконайтеся, щоб після завершення терміну служби цей електроприлад було утилізовано. Цим ви допоможете зберегти навколишнє середовище.

Символ на електроприладі або в доданій до нього документації означає, що він не повинен розглядатися як побутові відходи, а має бути зданий в спеціальний центр утилізації, що займається знищенням електричних і електронних приладів згідно місцевих нормативів з утилізації відходів. За додатковими відомостями з використання та утилізації цього електроприладу звертайтеся до місцевого відділення збору домашніх побутових приладів або магазину, в якому його було придбано.

ІНСТРУКЦІЇ ЗІ ВСТАНОВЛЕННЯ

Це керівництво призначене для кваліфікованого монтажника, тут наведено інструкції з монтажу, налаштування та обслуговування відповідно до чинного законодавства та норм. Якщо прямо під варильною поверхнею зі склокераміки встановлюється вбудована духова шафа чи інші прилади, що випромінюють тепло, то НЕОБХІДНО ПРАВИЛЬНО ІЗОЛЮВАТИ ЦІ ПРИЛАДИ (духову шафу) ВІД ПАНЕЛІ ЗІ СКЛОКЕРАМІКИ. Тепло, утворюване духовою шафою, під час вимірювання на правому боці панелі не має перевищувати 60°C. Недотримання цієї вимоги може призвести до збоїв у роботі системи СЕНСОРНОГО КЕРУВАННЯ TOUCHCONTROL.

РОЗМІЩЕННЯ

Електроприлад призначений для вбудовування в робочу поверхню, як показано на окремому малюнку. Нанесіть герметик по всьому периметру (розміри для різання Мал. 1B). Закріпіть електроприлад на робочій поверхні 4 кронштейнами, що входять у комплект постачання; враховуйте товщину робочої поверхні (Мал. 1A). Якщо склокерамічна варильна поверхня встановлюється над духовою шафою, то необхідно змонтувати розділову панель, дотримуючись зазначених розмірів (Мал. 1C). У цьому немає необхідності, якщо електроприлад встановлюється під духовою шафою.

ПІДКЛЮЧЕННЯ ДО ЕЛЕКТРОМЕРЕЖІ

Перед підключенням до електромережі перевірте таке:

- електричний дріт заземлення має бути на 2 см довший, ніж інші дроти;
- характеристики обладнання мають відповідати значенням на табличці, розташованій в нижній частині електроприладу;
- обладнання має бути оснащене ефективним заземленням, яке відповідає нормам і положенням чинного законодавства.

Заземлення електроприладу обов'язкове відповідно до законодавства. У разі якщо електроприлад не обладнано кабелем, використовуйте тип **H05V2V2-F** для потужності до 6400 Вт. Перетин кабелю має становити мінімум 2,5 мм^2, а для вищої потужності – 4 мм^2.

Температура дроту електроживлення в жодній точці не має перевищувати на 50°C температуру в приміщенні. Устаткування призначене для постійного підключення до електромережі, тому необхідно встановити багатоконтактний роз'єднувач із мінімальним відстанню між контактами 3 мм, що відповідає навантаженню, зазначеному в табличці, та чинним нормативам (жовто-зелений дріт заземлення не має перериватися комутатором). Після завершення монтажу електроприладу багатоконтактний роз'єднувач має бути легкодоступним.

ЕКСПЛУАТАЦІЯ ТА ДОГЛЯД

ЕКСПЛУАТАЦІЯ:

Використовуйте систему сенсорного керування, обираючи потрібні вам значення з урахуванням того, що чим більше значення, тим вища температура нагріву.

- **КЕРУВАННЯ** (мал. 1)

A = Сенсорна кнопка **УВІМК/ВИМК**

B = Сенсорна кнопка (–)

C = Сенсорна кнопка (+)

D = Сенсорна кнопка вибору зони нагріву

E = Дисплей вибору зони нагріву (**R1-R2**)

ЕКСПЛУАТАЦІЯ ТА ДОГЛЯД

- Прилад можна увімкнути, натискаючи сенсорну кнопку запуску **A** (**УВІМК/ВИМК**). Символ ▁ з'являється на всіх дисплеях на 10 секунд. Якщо протягом 10 секунд не здійснено жодних операцій, варильна поверхня вимикається.
- Варильну поверхню можна вимкнути натисненням головної сенсорної кнопки запуску **A** (**УВІМК** / **ВИМК**), після чого пролунає кілька звукових сигналів БІП.
- Щоб увімкнути певну зону нагріву, слід натиснути сенсорну кнопку **D**. Щоразу під час натискання сенсорної кнопки **D** дисплей **E** починає блимати, починаючи від зони нагріву знизу ліворуч (**R1**-**R2**) та продовжуючи зміщуватися за годинниковою стрілкою (мал. 6).
- За допомогою сенсорних кнопок **C** (+) або **B** (–) можна відрегулювати потрібний рівень потужності.
- Якщо натискати на сенсорну кнопку **C** (+), на дисплеї відобразиться рівень потужності 1, а якщо натискати на сенсорну кнопку **B** (–), на дисплеї відобразиться рівень потужності 9.
- Після завершення цієї операції можна виконувати налаштування температури за допомогою сенсорних кнопок **C** (+) або **B** (–).
- Після досягнення бажаного рівня потужності, у разі короткого натискання сенсорної кнопки **D**, дисплей перестане блимати та розпочнеться приготування їжі, або, якщо не здійснено натискання сенсорної кнопки **D**, за 10 секунд у будь-якому разі розпочнеться приготування їжі.
- Щоб вимкнути певну зону нагріву, треба вибрати її за допомогою сенсорної кнопки **D** і натиснути одночасно сенсорні кнопки **C** (+) та **B** (–) або ж натискати сенсорну кнопку **B** (–) доти, доки на дисплеї потрібної зони не з'явиться 0.

- **ВИБІР ДВОКОНТУРНОЇ ЗОНИ НАГРІВУ (ЯКЩО Є)**
  - Вибрати потрібну зону нагріву за допомогою сенсорної кнопки **D** і встановити бажаний рівень потужності за допомогою сенсорних кнопок **C** (+) або **B** (-).
  - Коротко натиснути сенсорну кнопку запуску **A** (**УВІМК/ВИМК**), після цього пролунає подвійний звуковий сигнал БІП, який попереджує, що операцію із увімкнення двоконтурної зони успішно завершено.
  - Доки буде ввімкнено двоконтурну зону нагріву, на дисплеї по черзі відображатимуться рівень потужності, напр.: 7 та символ ◌́.
  - Щоб вимкнути тільки зовнішню частину зони нагріву, вибрати її за допомогою сенсорної кнопки **D**. Коротке натиснення сенсорної кнопки запуску **A** (**УВІМК/ВИМК**) із наступним подвійним звуковим сигналом БІП перериває роботу та на дисплеї не чергуються рівень потужності, напр.: 7 та символ ◌́, тепер залишається ввімкненою тільки внутрішня частина двоконтурної зони нагріву.

- **ФУНКЦІЯ БЛОКУВАННЯ**

Увага!
Щоб активувати Функцію блокування, необхідно, щоб була ввімкнена варильна панель та задіяна хоча б одна зона нагріву.

Щоб запобігти використанню варильної панелі дітьми або людьми, що потребують нагляду, можна заблокувати всі функції, натиснувши на сенсорну кнопку **C** (+) на кілька секунд, доки на дисплеї не з'явиться на певну мить символ ◌̃, за яким пролунає звуковий сигнал БІП.

- Якщо варильну панель вимкнено й активовано функцію блокування, то жодні налаштування варильної панелі неможливо змінити, лише сенсорна кнопка **A** (**УВІМК/ВИМК**) лишається в дії.
- Щоб вимкнути функцію блокування, повторно натиснути на сенсорну кнопку **C** (+), на дисплеї на кілька секунд з'явиться символ **I I**, за яким пролунає звуковий сигнал БІП.

Увага!
Якщо варильна панель вимикається, коли функцію блокування ще не вимкнено, то всі налаштування залишаються в пам'яті, тому під час наступного увімкнення варильної панелі на дисплеї з'явиться символ ◌̃. Щоб змінити налаштування варильної панелі, вимкніть функцію блокування.

ЕКСПЛУАТАЦІЯ ТА ДОГЛЯД

- **HEAT UP (ШВИДКИЙ НАГРІВ)**

Функція **Heat up** (Швидкий нагрів) дозволяє підтримувати зону нагріву на максимальній температурі протягом певного періоду, після чого температура знижується до заданого зниженого значення. Щоб активувати функцію **Heat up** (Швидкий нагрів), за допомогою сенсорної кнопки **D** вибрати потрібну зону нагріву та встановити її на 9, натиснути сенсорну кнопку **C** (+), на дисплеї (поряд із 9) з'явиться знак десяткового роздільника (•), що означає, що функцію **Heat up** (Швидкий нагрів) активовано.

Протягом наступних 10 секунд необхідно обрати бажаний рівень потужності (від 1 до 8). Якщо обрано рівень потужності 9, функція скасовується.

Щоб вимкнути функцію **Heat up** (Швидкий нагрів), за допомогою сенсорної кнопки **D** обрати раніше задану зону нагріву, натиснути сенсорну кнопку **C** (+) доти, доки не буде встановлено значення 9 та на дисплеї не зникне знак десяткового роздільника (•).

Коли ввімкнено функцію **Heat up** (Швидкий нагрів), можна збільшити раніше завдану температуру натисненням кнопки **C** (+).

Коли обрана зона нагріву розігрівається до встановленої температури, функція **Heat up** (Швидкий нагрів) автоматично вимикається, подаючи звуковий сигнал БІП. Зона нагріву продовжуватиме роботу на завданому рівні потужності.

- **ФУНКЦІЯ ЗАЛИШКОВОГО ТЕПЛА**
  - Коли вимикають зону нагріву, переводячи вимикач у положення ВИМК, якщо температура поверхні скла перевищує 65°C, на дисплеї E загоряється світловий індикатор.
    1. Якщо інші зони нагріву все ще в дії, на дисплеї відображається мала літера .
    2. Коли прилад переводиться в положення ВИМК, на дисплеї відображається велика літера .

ДОГЛЯД

Видаліть можливі залишки їжі та краплі жиру з поверхні варильної панелі, використовуючи спеціальний скребок, що поставляється в комплекті (Мал. 4). Якомога краще очистіть зону нагріву, використовуючи спеціальні засоби для догляду та паперову серветку, потім сполосніть водою і витріть чистою тканиною. За допомогою спеціального скребка негайно видаліть із зони нагріву можливі залишки алюмінієвої фольги або пластмаси, що потрапили туди випадково і розплавилися, а також залишки цукру та їжі з високим вмістом цукру. Це допоможе уникнути пошкодження поверхні варильної панелі.

В жодному разі не використовуйте абразивні губки або їдкі хімічні засоби для чищення, наприклад, аерозолі для чищення духовки або засоби для виведення плям.

КОДИ ПОМИЛОК

Код помилки	Можливі причини	Усунення помилки
F0	Помилка програмного забезпечення Сенсорного Керування	Виконати процедуру «ПУСКОВЕ КАЛІБРУВАННЯ СЕНСОРНОГО КЕРУВАННЯ». У разі повторення несправності звернутися на гарячу лінію технічної підтримки.
Fc	Бік Сенсорного Керування надмірно нагрітий, відбулося вимкнення всіх варильних зон нагріву	Дочекатися зниження температури. Режим стадії приготування буде відновлено автоматично після досягнення робочого значення температури.
Ft **FE**	Датчик керування температурою Сенсорного Управління, можливо, пошкоджений	Дочекатися зниження температури. Якщо повідомлення повторюється навіть коли температура досягає показника навколишнього середовища, звернутися на гарячу лінію технічної підтримки.
FL	Перевищено граничні значення освітлення під час калібрування сенсорів	Вимкнути джерела освітлення (наприклад, галогенові лампи), котрі можуть створювати перешкоди на етапі калібрування. Потім виконати процедуру «ПУСКОВЕ КАЛІБРУВАННЯ СЕНСОРНОГО КЕРУВАННЯ».
FJ **FU** **FA** **FC**	Помилки програмного забезпечення	Зазначені помилки є наслідком автодіагностування програмного забезпечення. Попередження зникає, коли система повертається до припустимих значень параметрів. У разі повторення несправності звернутися на гарячу лінію технічної підтримки.
Fr	Автоналаштування реле	Виконати процедуру «ПУСКОВЕ КАЛІБРУВАННЯ СЕНСОРНОГО КЕРУВАННЯ». У разі повторення несправності звернутися на гарячу лінію технічної підтримки.

ПУСКОВЕ КАЛІБРУВАННЯ СЕНСОРНОГО КЕРУВАННЯ

1. Від'єднати варильну поверхню від електромережі.
2. Почекати 15 секунд і знову приєднати її до електромережі.
3. На дисплеї протягом 2 секунд з'являться цифри.
4. Коли цифри зникнуть, натиснути на кнопку ON/OFF (УВІМК/ВИМК) (цей перший доторк має бути виконаний без використання рукавичок і чистими руками).

Ремонтні роботи мають бути виконувані кваліфікованими техніками з відділу обслуговування клієнтів. Якщо ремонт обладнання виконується у непрофесійний спосіб, це може призвести до виникнення суттєвих ризиків.

ВИРОБНИК НЕ НЕСЕ ЖОДНОЇ ВІДПОВІДАЛЬНОСТІ ЗА ЗБИТКИ, СПРИЧИНЕНІ НЕДОТРИМАННЯМ ВИЩЕНАВЕДЕНИХ ВКАЗІВОК.

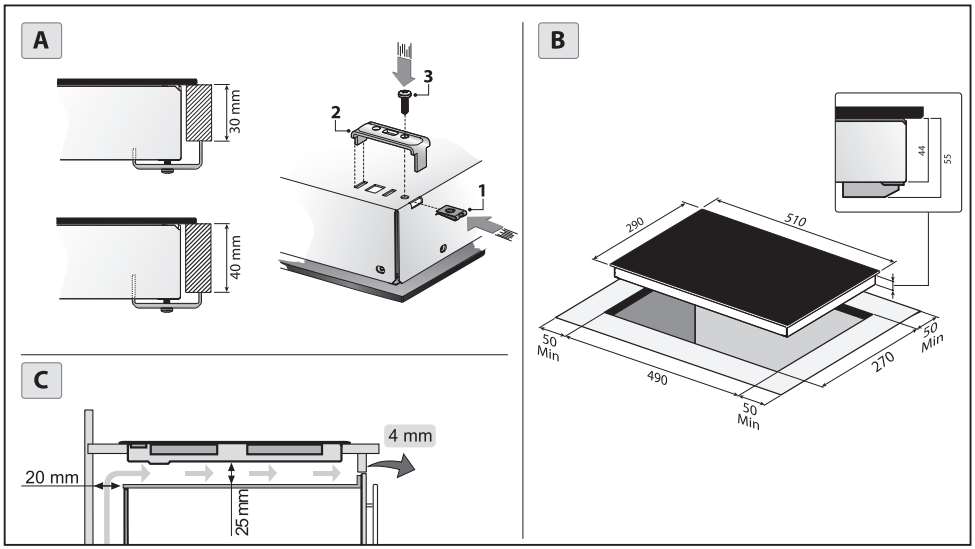

Мал. 1

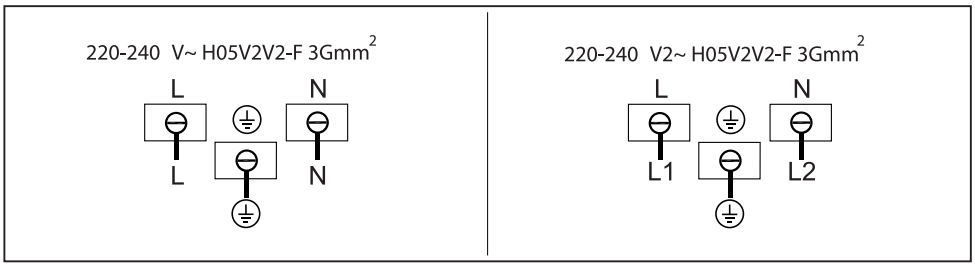

Мал. 2

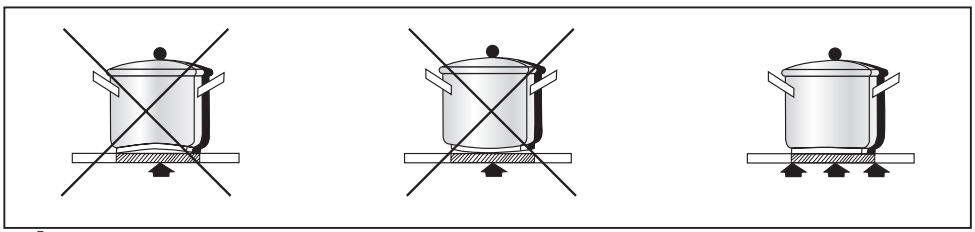

Мал. 3

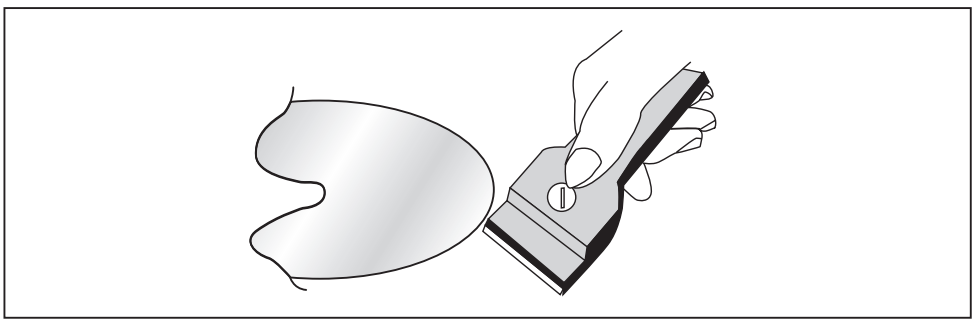

Мал. 4

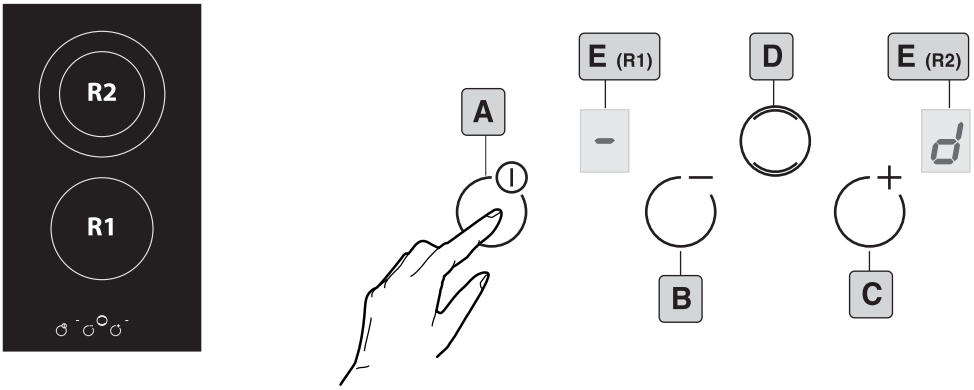

Мал. 5

INFORMACJE OGÓLNE

Uwaga!

Należy dokładnie zapoznać się z treścią niniejszej instrukcji, która zawiera ważne informacje dotyczące bezpieczeństwa instalacji, użytkowania i dokonywania napraw urządzenia.

Instrukcję należy zachować do wykorzystania w przyszłości.

Wszystkie czynności związane z instalacją (podłączenie do instalacji elektrycznej) powinny być wykonywane przez wykwalifikowanych techników, w sposób zgodny z obowiązującymi przepisami.

INFORMACJE DOTYCZĄCE BEZPIECZEŃSTWA

PL

Zaleca się używanie naczyń o płaskim dnie, o średnicy równej lub nieznacznie większej od powierzchni nagrzewanej. Nie należy używać naczyń o szorstkim dnie, które mogłyby spowodować zarysowanie powierzchni termicznej urządzenia (rys.3).

Urządzenie nie powinno być wykorzystywane przez dzieci lub osoby, które wymagają specjalnej opieki. Nigdy nie należy zezwalać, aby dzieci bawiły się urządzeniem.

Uwaga!

- **Należy unikać przelewania się płynów - przy podgrzewaniu lub gotowaniu płynów należy odpowiednio zmniejszyć dopływ ciepła.**
- **Nie pozostawiać na rozgrzanym i włączonym urządzeniu naczyń pustych. Nie należy także pozostawiać urządzenia włączonego bez żadnych naczyń.**
- **Po zakończeniu gotowania należy wyłączyć urządzenie za pomocą przełącznika, o którym mowa poniżej.**

Uwaga!

- **Nie należy używać czyścika parowego.**
- **Urządzenie nie powinno być wykorzystywane, jeżeli powierzchnia grzewcza została uszkodzona może to spowodować porażenie prądem elektrycznym.**
- **Urządzenie nie zostało stworzone do użytkowania przez dzieci lub osoby niesprawne bez nadzoru osób dorosłych.**
- **Uważać, aby dzieci nie bawiły się urządzeniem.**
- **Urządzenia nie można uruchamiać za pomocą zewnętrznego regulatora czasowego lub oddzielnego zdalnego sterownika.**

Niniejsze urządzenie oznaczone jest zgodnie z Dyrektywą Europejską 2002/96/EC oraz polską ustawą o zużytym sprzęcie elektrycznym i elektronicznym.

Symbol <<przekreślony kosz>> umieszczony na produkcie oznacza, że nie jest on klasyfikowany jako odpad gospodarstwa domowego, w związku z czym po zakończeniu swojego okresu użyteczności użytkownik musi go przekazać do stosownego punktu zbiórki w celu recyklingu komponentów elektrycznych i elektronicznych.

Urządzenie należy złomować zgodnie z lokalnymi przepisami w zakresie utylizacji odpadów. Dla uzyskania dodatkowych informacji na temat traktowania, odzyskiwania i recyklingu tego produktu, należy skontaktować się z odpowiednim lokalnym biurem, służbą odpadów domowych lub ze sklepem, w którym produkt został zakupiony. Przed złomowaniem zawsze należy doprowadzić urządzenie do stanu nieprzydatności odcinając kabel elektryczny.

Właściwe postępowanie ze zużytym sprzętem elektrycznym i elektronicznym przyczynia się do ochrony środowiska naturalnego i zdrowia ludzi.

INSTRUKCJA INSTALACJI

Niniejsze zalecenia przeznaczone są dla wykwalifikowanego pracownika, odpowiedzialnego za montaż, regulację lub naprawy urządzenia zgodnie z obowiązującymi przepisami. Jeżeli pod płytą grzewczą z elementów szklanych i ceramicznych ma zostać zainstalowany piekarnik, PIEKARNIK oraz PŁYTA GRZEWCZA MUSZĄ POSIADAĆ ODPOWIEDNIĄ IZOLACJĘ, tak aby temperatura pochodząca od piekarnika, mierzona na bocznej dolnej ściance płyty grzewczej nie przekraczała 60°C. W przeciwnym wypadku system sterujący TOUCH CONTROL może ulec uszkodzeniu.

MONTAŻ

Urządzenie przeznaczone jest do umieszczenia w zabudowie kuchennej, zgodnie z poniższymi ilustracjami.

Wzdłuż całego obwodu urządzenia należy założyć uszczelkę (wymiary – patrz rys.1B). Przymocować urządzenie do zabudowy kuchennej za pomocą 4 dostarczonych elementów, biorąc pod uwagę grubość płyty kuchennej (rys.1A). Jeżeli po zakończeniu instalacji możliwy jest dostęp do dolnej części urządzenia od dolnej części szafki, to należy zamontować panel oddzielający, w odległości podanej na rys.1C. Nie jest to wymagane, jeżeli urządzenie instalowane jest pod piekarnikiem.

PODŁĄCZENIE DO SIECI ELEKTRYCZNEJ

Przed podłączeniem do sieci elektrycznej należy sprawdzić, czy:

- przewód uziemienia jest dłuższy o 2cm od pozostałych przewodów;
- parametry sieci elektrycznej odpowiadają parametrom urządzenia znajdującym się na tabliczce znamionowej znajdującej się na dolnej części płyty;
- sieć jest wyposażona w przewód uziemienia, zgodny z obowiązującymi przepisami.

Uziemienie jest wymagane przez obowiązujące przepisy. Jeśli urządzenie nie jest wyposażone w kabel, należy zastosować typ: "**H05V2V2-F**", dla mocy do 6400 Watt przekrój kabla musi wynosić co najmniej 2,5 mm^2, natomiast dla wyższych mocy - 4 mm^2.

W żadnym punkcie kabel nie powinien nagrzewać się do temperatury wyższej niż 50°C powyżej temperatury otoczenia. Urządzenie ma być podłączone na stałe do sieci elektrycznej, dlatego należy zainstalować wyłącznik wielobiegunowy, w którym odległość pomiędzy stykami wynosi co najmniej 3mm, odpowiedni dla mocy podanej na tabliczce znamionowej i zgodny z obowiązującymi przepisami (wyłącznik nie powinien rozłączać żółto-zielonego przewodu uziemienia). Wyłącznik wielobiegunowy musi być umieszczony w taki sposób, aby po zainstalowaniu urządzenia był łatwo dostępny.

OBSŁUGA I KONSERWACJA

OBSŁUGA:

System sterowania dotykowego powinien być wykorzystywany odpowiednio do potrzeb, biorąc pod uwagę, że im wyższa wartość zostanie ustawiona, tym większa temperatura grzania będzie osiągnięta.

- **ELEMENTY STEROWANIA PŁYTĄ** (Rys.5):

A = Przycisk **WŁ./WYŁ.**

B = Przycisk (-)

C = Przycisk (+)

D = Przycisk wyboru pola grzewczego

E = Wyświetlacz pola grzewczego **(R1-R2)**

OBSŁUGA I KONSERWACJA

- Urządzenie włącza się poprzez naciśnięcie przycisku **A** (**WŁ./WYŁ**.). Na 10 sekund na wszystkich wyświetlaczach pojawi się „_" i jeśli w ciągu tego czasu nie wykona się żadnej operacji płyta wyłączy się automatycznie.
- Płytę grzewczą włącza się przez naciśnięcie przycisku **A** (**WŁ./WYŁ**), po czym słychać sygnał dźwiękowy BIP.
- Aby włączyć żądane pole, należy przycisnąć klawisz **D**. Za każdym razem po naciśnięciu przycisku **D** wyświetlacz E zacznie migać zaczynając od strefy grzewczej w lewym dolnym rogu (**R1**-**R2**) i kontynuując w kierunku ruchu wskazówek zegara (Rys. 5).
- Za pomocą przycisków **C** (+) lub **B** (-) można dokonać regulacji pożądanego poziomu mocy.
- Po wciśnięciu przycisku **C** (+), na wyświetlaczu pokaże się poziom mocy 1, a po wciśnięciu przycisku **B** (-), na wyświetlaczu pokaże się poziom mocy 9.
- Po zakończeniu tej operacji można kontynuować ustawienia temperatury za pomocą przycisków dotykowych **C** (+) lub **B** (-).
- Po osiągnięciu pożądanego poziomu mocy, po krótkim naciśnięciu przycisk **D**, wyświetlacz przestanie migać i natychmiast rozpocznie się proces gotowania, lub jeśli nie przycisk **D** nie zostanie naciśnięty to proces gotowania rozpocznie się po upływie 10 sekund.
- Aby wyłączyć którąś strefę grzewczą należy ją wybrać przy pomocy przycisku **D**, nacisnąć jednocześnie przyciski **C** (+) i **B** (-), lub nacisnąć na przycik **B** (-) aż na wyświetlaczu wybranej strefy nie pojawi się 0.

- **WYBÓR PODWÓJNEJ STREFY GRZEWCZEJ (JEŚLI WYSTĘPUJE)**
  - Przy pomocy przycisku **D** wybrać strefę grzewczą i ustawić pożądany poziom mocy przy pomocy przycisków **C** (+) lub **B** (-).
  - Wcisnąć na krótko przycisk A (**WŁ**/**WYŁ**),po czym wyemitowany zostanie sygnał dźwiękowy BIP informujący, że operacja włączenia podwójnej strefy została pomyślnie zakończona.
  - Do czasu, kiedy podwójna strefa grzewcza będzie włączona, na wyświetlaczu będą naprzemiennie wyświetlały się poziom mocy np.: 7 i symbol .
  - Aby wyłączyć tylko zewnątrzną strefę grzewczą należy ją wybrać za pomocą przycisku D.

Krótkie naciśnięcie przycisku A (WŁ/WYŁ), wywoła emisję podwójnego sygnału BIP przerywającego pracę, na wyświetlaczu pokaże się poziom mocy, np.: 7 i symbol , teraz pozostanie czynna tylko wewnętrzna część podwójnej strefy grzewczej.

- **FUNKCJA BLOKADY:**

Uwaga!
Aby aktywować funkcję BLOKADY, płyta grzewcza musi być włączona i chociaż jedna strefa grzewcza musi być aktywna.

Aby zapobiec korzystaniu z płyty grzewczej przez dzieci lub osoby wymagające nadzoru, można zablokować wszystkie funkcje przez naciśnięcie na kilka sekund przycisku **C** (+), aż na wyświetlaczu pojawi się kilkakrotnie symbol , po czym słychać będzie sygnał BIP.

- Jeśli płyta ceramiczna jest włączona i aktywna jest funkcja blokady, to nie można zmienić żadnych ustawień płyty grzewczej. Jedynie przycisk dotykowy A (WŁ/WYŁ) pozostanie aktywny.
- Aby wyłączyć funkcję blokady należy powtórnie nacisnąć na przycisk C (+), na wyświetlaczu pojawi się kilkakrotnie symbol **I I** po czym wyemitowany zostanie sygnał BIP..

Uwaga!
Jeśli płyta grzewcza zostanie wyłączona, podczas gdy funkcja blokady nie została wcześniej dezaktywowana, to wszystkie ustawienia pozostaną w pamięci. Dlatego też podczas ponownego włączenia płyty na wyświetlaczu pojawi się symbol . Aby dokonać zmian w ustawianiach płyty grzewczej, należy wyłączyć funkcję blokady.

OBSŁUGA I KONSERWACJA

- **HEAT UP (SZYBKIE NAGRZEWANIE):**

Funkcja „**Heat up**" (szybkie nagrzewanie) pozwala na utrzymanie maksymalnej temperatury strefy gotowania przez pewien czas, po którym temperatura spada do niższej, wybranej wartości.

Aby aktywować funkcję Heat up należy za pomocą przycisku **D** wybrać pożądaną strefę grzewczą trzymając wciśnięty przycisk **C** (+) do chwili, kiedy na wyświetlaczu pojawi się cyfra 9. Po ponownym naciśnięciu przycisku, na wyświetlaczu (obok cyfry 9) przez kilka sekund wyświetlany będzie punkt (•) , oznacza to, że funkcja "Heat up" jest włączona.

W ciągu kolejnych 10 sekund należy wybrać żądaną moc (od 1 do 8). Po wybraniu mocy na poziomie 9 funkcja jest wyłączana.

Aby wyłączyć funkcję Heat up, należy przy pomocy przycisku **D** ustawić wcześniej wybraną strefę grzewczą, a następnie przy pomocy przycisnąć i przytrzymać przycisk **C** (+) do chwili, kiedy na wyświetlaczu pojawi się cyfra 9 i na wyświetlaczu zniknie (•).

Kiedy włączona jest funkcja **Heat up**, można zwiększyć ustawiony uprzednio poziom temperatury, dotykając przycisku **C** (+).

Kiedy temperatura pola grzewczego osiągnie wybraną wartość, funkcja Heat up jest wyłączana automatycznie. Słychać wówczas sygnał dźwiękowy BIP. Pole grzewcze będzie działać z zaprogramowana mocą.

- **FUNKCJA CIEPŁA RESZTKOWEGO:**
    - Podczas wyłączania strefy grzewczej, poprzez przełączenie wyłącznik w położenie **WYŁ**, jeśli temperatura płyty ceramicznej przewyższa 65°, na wyświetlaczu **E** zaświeci się dioda.
    1. Jeśli inne strefy grzewcze są nadal włączone, na wyświetlaczu pokazuje się mała litera h.
    2. Jeśli urządzenie zostanie przestawione na pozycję WYŁ, na wyświetlaczu pokazuje się duża litera H.

KONSERWACJA

Pozostałości potraw i krople tłuszczu usuwa się z powierzchni płyty przy pomocy specjalnego, dostarczanego na zamówienie skrobaka (Rys. 4). Wyczyść jak najdokładniej powierzchnie grzewcze, używając dostępnych na rynku preparatów do czyszczenia płyt ceramicznych oraz ręcznika papierowego, a następnie spłucz je wodą i wytrzyj do sucha czystą ściereczką. Kawałki folii aluminiowej i tworzyw sztucznych, które stopiły się na powierzchni płyty oraz resztki cukru lub potraw zawierających cukier należy jak najszybciej usuwać z powierzchni grzewczych za pomocą skrobaka. Można w ten sposób uniknąć uszkodzenia płyty.

Do czyszczenia płyty nie wolno używać chropowatych gąbek lub silnych chemicznych środków czyszczących, takich jak aerozole do czyszczenia piekarnika lub środki do usuwania plam.

W razie wystąpienia usterki, przed wykonaniem telefonu na infolinię serwisową zaleca się stosowanie wskazówek i wytycznych umieszczonych w tabeli.

- Jeśli płyta nie działa, upewnij się, czy nie wystąpiła przerwa w zasilaniu.
- Jeżeli płyta jest wyłącza się podczas normalnej eksploatacji, upewnij się, czy na przyciskach sterowania dotykowego nie znajdują się jakieś przedmioty. W razie potrzeby usuń te elementy i ponownie podłącz płytę.

INSTRUKCJE DLA INSTALATORA

Kod błędu	Możliwe przyczyny	Naprawa błędu
F0	Błąd oprogramowania Touch Control.	Wykonać procedurę „ROZRUCHOWA KALIBRACJA STEROWANIA DOTYKOWEGO”. W przypadku powtórzenia się awarii skontaktować się z serwisem.
Fc	Strona Sterowania Dotykowego nadmiernie nagrzana, doszło do odłączenia wszystkich stref grzewczych.	Poczekać, aż temperatura się obniży. Tryb gotowania zostanie przywrócony zaraz po osiągnięciu właściwej temperatury.
Ft **FE**	Prawdopodobnie uszkodzony czujnik sterowania temperaturą w sterowaniu dotykowym.	Poczekać, aż temperatura się obniży.Jeśli komunikat nie znika nawet, gdy temperatura obniży się do poziomu otoczenia, skontaktować się z serwisem.
FL	Ekstremalne warunki oświetlenia dziennego w następstwie wstępnej kalibracji.	Wyłączyć źródła światła (np. halogeny), które mogą powodować zakłócenia podczas kalibracji w początkowej fazie. Następnie wykonaj procedurę „ROZRUCHOWA KALIBRACJA STEROWANIA DOTYKOWEGO”.
FJ **FU** **FA** **FC**	Błędy oprogramowania.	Te błędy dotyczą oprogramowania automatycznego sterowania. Ostrzeżenie zniknie, gdy system powróci do poprawnych wartości. W przypadku powtórnej awarii skontaktować się z serwisem.
Fr	Samoregulacja przekaźnika.	Wykonać procedurę „ROZRUCHOWA KALIBRACJA STEROWANIA DOTYKOWEGO”. W przypadku powtórzenia się awarii skontaktować się z serwisem.

PL

ROZRUCHOWA KALIBRACJA STEROWANIA DOTYKOWEGO

1. Odłączyć płytę grzewczą od sieci elektrycznej.
2. Odczekać 15 sekund i ponownie podłączyć do sieci elektrycznej.
3. W ciągu 2 sekund na wyświetlaczu pojawią się cyfry.
4. Gdy cyfry znikną, nacisnąć przycisk ON/OFF (WŁ/WYŁ) (pierwsze uruchomienie płyty powinno przebiegać bez użycia rękawiczek i czystymi rękami).

Naprawy muszą być wykonywane przez wykwalifikowanych techników oddziałów serwisowych. Naprawy sprzętu prowadzone w sposób nieprofesjonalny mogą nieść ze sobą znaczne ryzyko.

CZĘŚCI ZAMIENNE I CZYNNOŚCI SERWISOWE

Wszystkie nasze produkty przed opuszczeniem fabryki zostały wyregulowane i przetestowane przez wykwalifikowany personel aby zapewnić im najlepsze parametry pracy.

CZĘŚCI ZAMIENNE

W przypadku prac konserwacyjnych używać tylko oryginalnych części. Nie naprawiać, ani nie wymieniać jakichkolwiek elementów, które nie są wymienione w niniejszej instrukcji. Wszelkie czynności serwisowe i naprawy muszą być przeprowadzane przez autoryzowany punkt serwisowy.

Wskazówka:
Części zamienne lub akcesoria można zamówić dzwoniąc na infolinię serwisową: **801 007 158** - dla krajowych połączeń stacjonarnych, **222 282 158** - dla krajowych i zagranicznych połączeń komórkowych i stacjonarnych.

CZYNNOŚCI SERWISOWE

Wszystkie czynności związane z konserwacją i naprawami urządzeń powinny być przeprowadzane przez wykwalifikowany personel.

Jeśli zajdzie konieczność przeprowadzenia czynności serwisowych i/lub wymiany części zamiennych, należy skontaktować się z autoryzowanym punktem serwisowym za pośrednictwem infolinii serwisowej:

801 007 158 - dla krajowych połączeń stacjonarnych, **222 282 158** - dla krajowych i zagranicznych połączeń komórkowych i stacjonarnych.

Wskazówka:
Zaleca się zapisanie nazwy modelu i numeru seryjnego lub naklejenie na czwartej stronie okładki niniejszej instrukcji specjalnej naklejki zawierającej powyższe dane.

Podczas napraw gwarancyjnych wymagane jest przedstawienie dokumentu zakupu (faktury lub rachunku) uprawniającego do skorzystania z gwarancji.

Nieposiadanie dokumentu zakupu powoduje utratę prawa do napraw gwarancyjnych.

- Jakiekolwiek modyfikacje, naprawy wykonane przez obce serwisy bez autoryzacji FREDZHA Sp. z o.o. lub osoby postronne powodują utratę praw gwarancyjnych w okresie trwania gwarancji.
- Uszkodzenia mechaniczne lub uszkodzenia powstałe wskutek błędnego lub niewłaściwego użytkowania urządzenia powodują utratę praw gwarancyjnych.

Jeśli zajdzie potrzeba skontaktowania się z serwisem, prosimy dzwonić pod numer infolinii FREDZHA Sp. z o.o.:

- **INFOLINIA SERWISOWA**

801 007 158 - dla krajowych połączeń stacjonarnych

222 282 158 - dla krajowych i zagranicznych połączeń komórkowych i stacjonarnych

222 668 108 - fax dla krajowych jak i zagranicznych połączeń

Opłata zgodna z taryfą operatora.

Producent nie ponosi odpowiedzialności za błędy i nieścisłości powstałe w druku niniejszej instrukcji.

Rysunki w tej instrukcji są jedynie orientacyjne. Producent zastrzega sobie również prawo do wprowadzania modyfikacji w produkowanych przez siebie wyrobach, jeśli uzna to za niezbędne lub użyteczne, w tym także będące w interesie konsumenta, bez zmian podstawowych cech dotyczących działania i bezpieczeństwa.

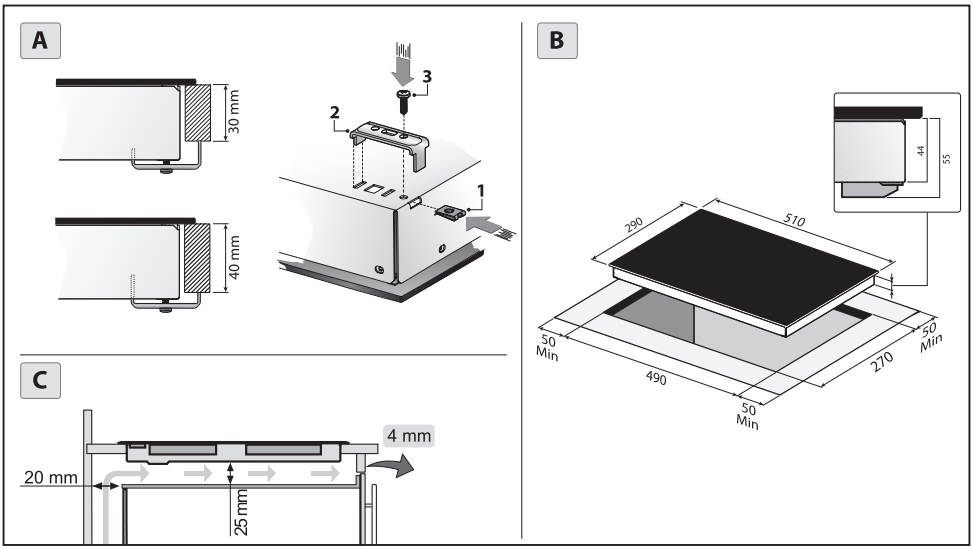

Rys. 1

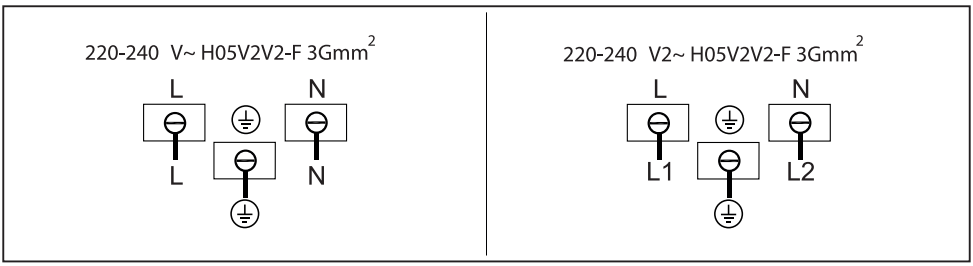

Rys. 2

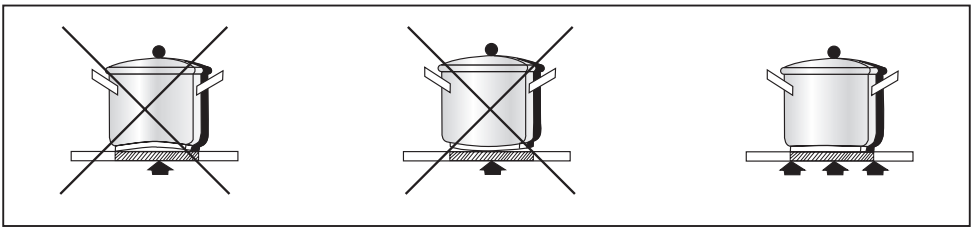

Rys. 3

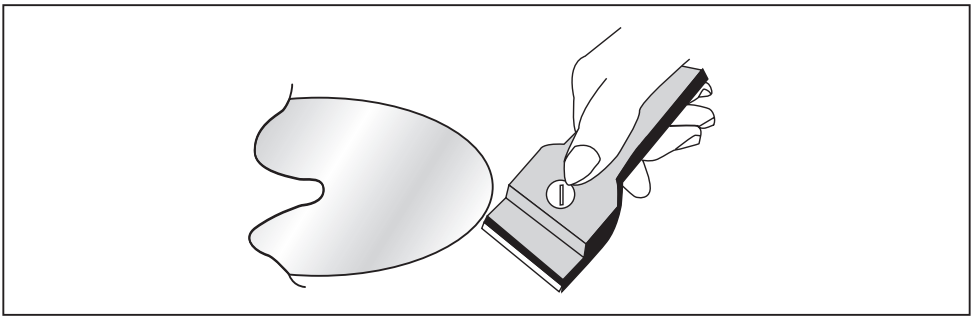

Rys. 4

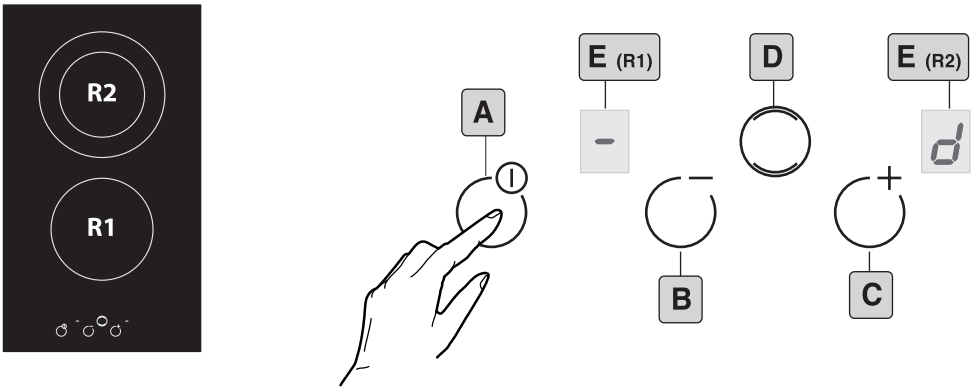

Rys. 5

NOTATKI

NOTATKI

FOR YEARS TO COME

freggia

Istruzioni in formato elettronico e` possibile scaricare dal sito www.freggia.com

This manual can be downloaded at www.freggia.com

Инструкцию в электронном виде можно скачать на сайте www.freggia.com

Інструкцію в електронному вигляді можна завантажити на сайті www.freggia.com

Instrukcję w formie elektronicznej można pobrać ze strony internetowej www.freggia.com

Место для наклейки

Місце для наклейки

Miejsce na naklejkę

CE

012